广东省施工图数字化审查专用

出图 设计单位：中国市政工程中南设计研究总院有限公司
2024年03月16日确认图纸

审图 机构名称：深圳市精鼎建筑工程咨询有限公司
机构类别：一类 认定书编号：19014
业务范围：一类 房屋建筑（含超限高层）工程;一类 市政基础设施（给水、排水、道路、桥梁、隧道、公共交通、轨道交通、风景园林）工程
有效期至：2026年09月19日
2024年03月26日完成审查

景观 燃气 交通 水工 道路 桥梁 电气 自控 建筑 结构 给水 排水 会签栏

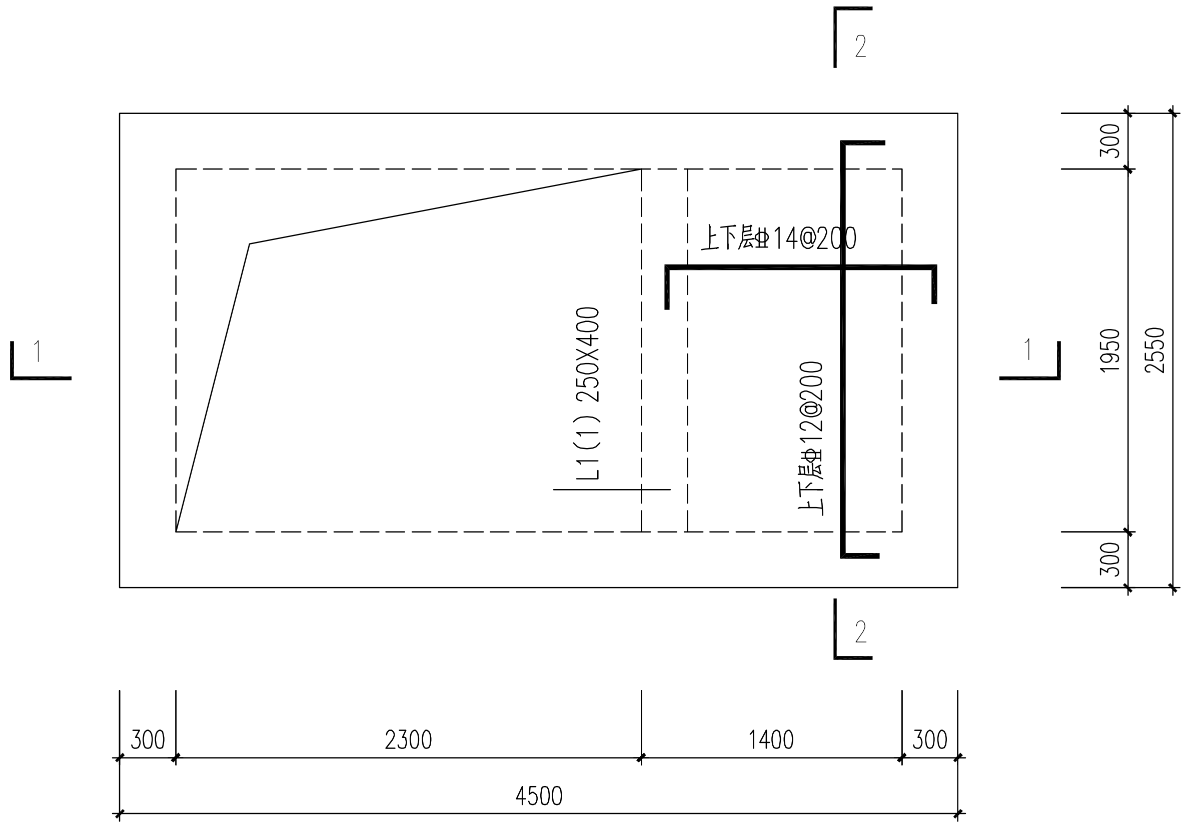
2
1
1
上下层Φ14@200
L1(1) 250X400
上下层Φ12@200
300
1950
2550
300
2
300
2300
1400
300
4500

DN350流量计井顶板平面配筋图 1:50

(板厚=250mm)

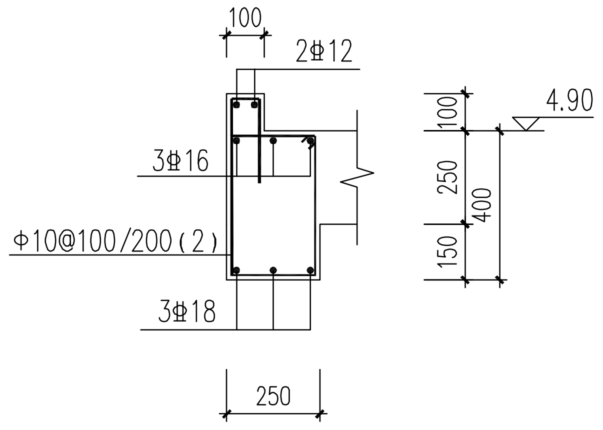
100
2Φ12
4.90
3Φ16
Φ10@100/200(2)
3Φ18
100
250
150
400
250

L1配筋大样图 1:25

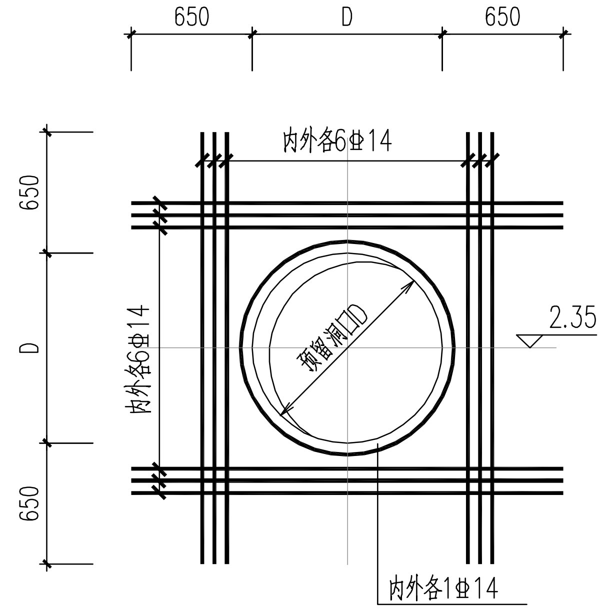
650
D
650
内外各6Φ14
650
D
650
内外各6Φ14
预留洞口D
2.35
内外各1Φ14

DN450/350/250管洞加强 1:25

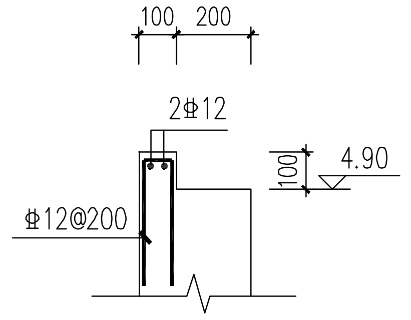
100
200
2Φ12
100
4.90
Φ12@200

反坎配筋 1:25

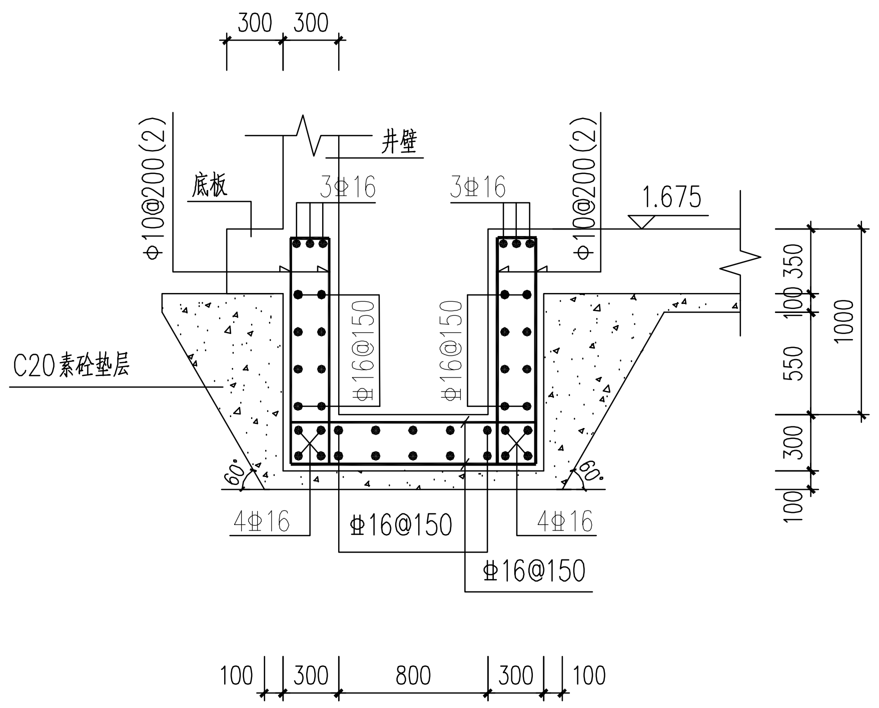
300
300
Φ10@200(2)
底板
井壁
3Φ16
3Φ16
Φ10@200(2)
1.675
C20素砼垫层
Φ16@150
Φ16@150
350
100
550
300
100
1000
60°
60°
4Φ16
Φ16@150
4Φ16
Φ16@150
100
300
800
300
100

集水井配筋剖面图一 1:50

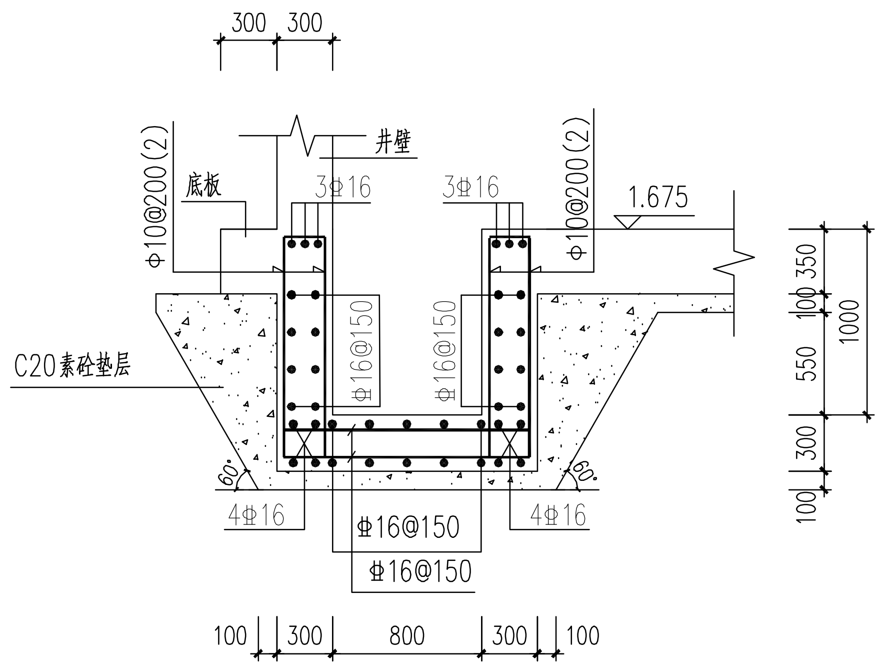
300
300
Φ10@200(2)
底板
井壁
3Φ16
3Φ16
Φ10@200(2)
1.675
C20素砼垫层
Φ16@150
Φ16@150
350
100
550
300
100
1000
60°
60°
4Φ16
Φ16@150
4Φ16
Φ16@150
100
300
800
300
100

集水井配筋剖面图二 1:50

说明:

1. 本图尺寸单位：毫米，标高单位：米。
2. 材料：砼强度等级：除图中注明外，垫层采用C20混凝土，填料为C20混凝土，其余均为C30，底板及井壁抗渗等级为P8；钢筋为HRB400级(Φ)；HPB300级(Φ)。
3. 钢筋遇预留孔洞时应尽量绕过，如必须截断时应将截断的钢筋加制弯钩焊接在加强钢筋筋上。
4. 所有顶、底板均设直径16的撑铁"⎍"，纵横间距@600梅花形布置。侧墙沿纵横向设直径Φ8的拉筋"⟵"，纵横间距@600梅花形布置。
5. 本工程构筑物地基承载力特征值：fak≥100kPa。若现场实测承载力达不到设计要求，必须及时通知设计单位。
6、顶板设计活载为：城-A级。
7、设备预埋件及预留管（孔）洞应按工艺、电气图纸以及订货设备样本的要求事先预埋和预留，不得事后开凿。

中华人民共和国一级注册结构工程师
姓名：刘欢华
注册号：4200125-S073
有效期：至2025年12月

中国市政工程中南设计研究总院有限公司
出图专用章
工程设计综合资质甲级。
证书号：A142001257 有效期至2025年03月02日

中国市政工程中南设计研究总院有限公司 Central & Southern China Municipal Engineering Design and Research Institute Co.,Ltd						工程名称	东莞市茶山镇污水处理厂改扩建项目	
						子 项	流量计井	
工程设计综合资质甲级:A142001257 工程咨询甲级资信:甲212021010950						图 名	DN350流量计井配筋图	
审 定	陈中显	陈中显	专业负责人	刘欢华 陈中显	刘欢华 陈中显			
审 核	陈中显		校 核	刘欢华	刘欢华	设计号	排06-2023-62	设计阶段 施工图	版本 A
项目负责人	戴仲怡 周雪丽	戴仲怡 周雪丽	设 计	汪珉璐	汪珉璐	图 号	施-结 1411	专业 结构	日期 2024.03